VIISAN®

Document Camera Quick Start Guide

Kurzanleitung / Guide de démarrage rapide / Snelstartgids / Skrócona instrukcja obsługi

1 Unpacking / Lieferumfang / Déballage / Uitpakken / Rozpakowywanie

1. Document camera / Dokumentenkamera / Caméra de documents / Document camera / Kamer dokumentacyjna
2. USB Cable / USB-Kabel / Cable USB / USB-kabel / Kabel USB
3. Scan Mat / Scan-Mat / Tapis de numérisation / Scan-mat / Mata do skanowania
4. Hand Button / Fotoauslöser / l'appareil bouton / De handknop / Spust migawki
5 Software CD / Software-CD / CD du logiciel / Software CD / Płyta CD z oprogramowaniem
6. Quick Start Guide / Kurzanleitung / Guide de démarrage rapide / Snelstartgids / Skrócona instrukcja obsługi
7. Warranty Card / Garantiekarte / Carte de garantie Garantie kaart / Karta gwarancyjna

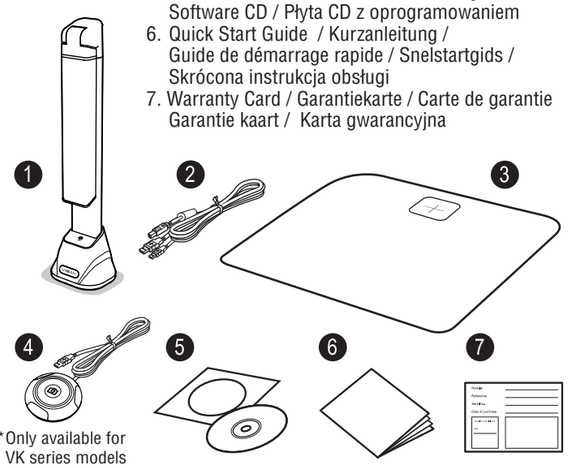

*Only available for VK series models

2 Parts Description / Teile Beschreibung / Description des pièces / Beschrijving van de onderdelen / Opis części

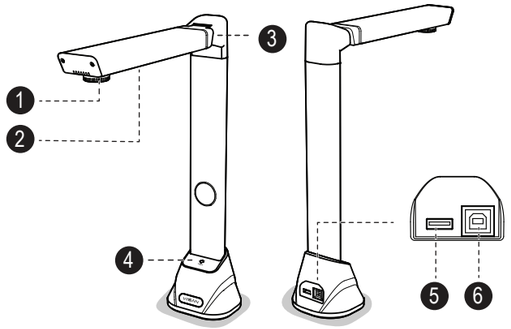

1. Camera lens / Kameraobjektiv / Lentille / Camera lens / Soczewki kamery
2. LED Lamp / LED-Lampe / Lampe à LED / LED lamp / Lampa LED
3. Foldable Hinge / Drehgelenk / Charnière pivotante / Draaischarnier / Zawias obrotowy
4. LED Touch Switch / LED-Schalter / Commutateur LED / LED schakelaar / Przeł cznik LED
5. USB hub / USB Hub / Hub USB / USB Hub / Koncentrator USB
6. USB for PC connection / USB for PC Connection / Connexion USB pour PC / USB aansluiting voor PC / USB do podł czenia do komputera

3 Installing the Software / Installieren der Software Installation du logiciel / Installeren van de software / Instalacja oprogramowania

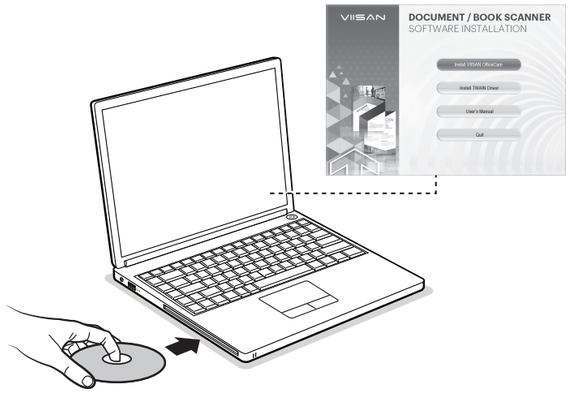

English

1. Insert the Software CD into the drive of the computer. The Software CD will run automatically, and then an installation menu will appear on the screen.
   NOTE: If the Software CD does not run automatically, locate the drive on the computer and double click on "autorun.exe" file.
2. Click [Install VIISAN OfficeCam] and follow the instructions on the screen to complete the installation.
3. For Windows 10/8.1/8/7/Vista users. If the [User Account Control] screen appears, click [Yes] to start installation.
4. Once installed, the [VIISAN OfficeCam] software icon will appear on your desktop.

Deutsch

1. Legen Sie die Software-CD in das Laufwerk des Computers ein. Die Software-CD wird automatisch ausgeführt, auf dem Bildschirm erscheint ein Installationsmenü.
   HINWEIS: Wenn die Software-CD nicht automatisch ausgeführt wird, suchen Sie das Laufwerk auf dem Computer und doppelklicken Sie auf die Datei "autorun.exe".
2. Klicken Sie auf [Install VIISAN OfficeCam] und folgen Sie den Anweisungen auf dem Bildschirm, um die Installation abzuschließen.
3. Für Windows 10 / 8.1 / 8/7 / Vista Benutzer. Wenn auf dem Bildschirm [Benutzerkontensteuerung] angezeigt wird, klicken Sie auf [Ja], um die Installation zu starten.
4. Nach der Installation wird das [VIISAN OfficeCam] -Softwaresymbol auf Ihrem Desktop angezeigt.

Français

1. Insérez le CD dans le lecteur de l'ordinateur. Le CD s'exécutera automatique ment, puis un menu d'installation apparaîtra à l'écran.
   REMARQUE: Si le CD démarrer pas automatiquement, cherchez et double-cliquez sur le fichier "autorun.exe".
2. Cliquez [Install VIISAN OfficeCam] et suivez les instructions à l'écran pour terminer l'installation.
3. Pour les utilisateurs de Windows 10 / 8.1 / 8/7 / Vista. Si l'écran [Contrôle de compte d'utilisateur] apparaît, cliquez sur [Oui] pour lancer l'installation.
4. Une fois installé, l'icône du logiciel [VIISAN OfficeCam] apparaîtra.

Nederlands

1. Plaats de CD in de CD Speler van de computer. De CD start automatisch en het installatie menu verschijnt op het scherm.
   N.B.: Als de CD niet automatisch opstart, zoek dan op de CD het bestand "autorun.exe" en dubbel klik hierop om de installatie te starten.
2. Klik [Install VIISAN OfficeCam] en volg de instructies op het scherm om de installatie te voltooien.
3. Voor Windows 10/8.1/8/7/Vista gebruikers. Als [de gebruikers controle] melding verschijnt klik [Ja] om de installatie te starten.
4. Als de installatie van [VIISAN OfficeCam] voltooid is verschijnt het programma icon op het bureaublad.

Polski

1. Wsu Płyt CD z oprogramowaniem do nap du komputera. Płyta CD z oprogramowaniem uruchomi si automatycznie, a na ekranie pojawi si menu instalacji.
   UWAGA: Je eli Płyta nie uruchomi si automatycznie, zlokalizuj nap d na komputerze i kliknij dwa razy na plik "autorun.exe".
2. Kliknij [Install VIISAN OfficeCam] i post puj według instrukcji na ekranie, aby zako czy instalacj .
3. Informacja dla u ytkowników systemu Windows 10/8.1/8/7/Vista. Je eli pojawi si ekran [Kontrola konta u ytkownika], wybierz [Tak], aby rozpocz instalacj.
4. Po instalacji ikonka oprogramowania [VIISAN OfficeCam] pojawi si na pulpicie.

4 Connecting the Document Camera / Anschließen der Dokumentenkamera / Connectez votre Caméra de document / Aansluiten van de Document Camera / Podłączanie Kamerę Dokumentacyjna

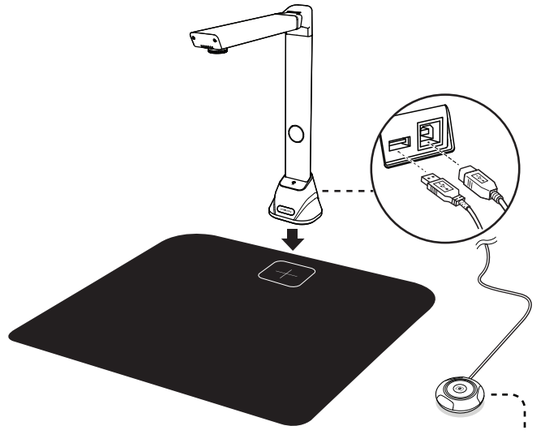

NOTE: The external hand button is available for the VK series models only.
HINWEIS: Der externe Fotoauslöser ist nur bei VK-Serie erhältlich.
REMARQUE: l'appareil bouton est uniquement adapté aux modèles Série VK.
N.B.: De handknop bediening is alleen beschikbaar voor de VK-serie modellen.
UWAGA: Spust migawki jest dostępny tylko dla modeli Seria VK.

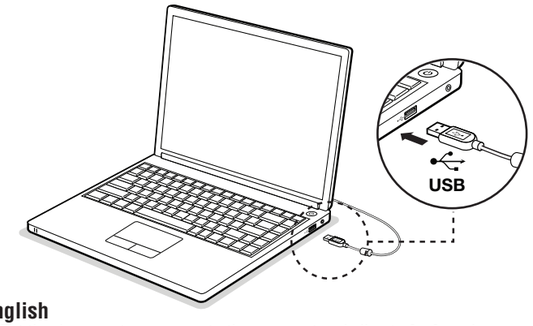

English

1. Put the document camera on to the scan mat and align to [+] mark.
2. Connect supplied USB Cable to the document camera USB Port and the other end to the computer.
3. When the USB cable is connected, please wait for a while until Windows is detected the camera device.

Deutsch

1. Stellen Sie die Dokumentenkamera auf die Scanmatte und richten Sie sie auf der Markierung [+] aus.
2. Schließen Sie das mitgelieferte USB-Kabel an den USB-Anschluss des dokumentenkamera und das andere Ende an den Computer an.
3. Wenn das USB-Kabel angeschlossen ist, warten Sie bitte eine Weile, bis Windows das Kameragerät erkennt.

Français

1. Placez l'appareil sur le tapis noir et alignez-la sur [+].
2. Connectez le câble au port USB du caméra et l'autre côté à l'ordinateur.
3. Lorsque le câble USB est connecté, attendez quelques instants jusqu'à ce que Windows soit détecté.

Nederlands

1. Plaats de document scanner op de scan mat en lijn de scanner uit met het [+] teken.
2. Sluit de meegeleverde USB kabel aan op de document scanner en de PC.
3. Wanneer de USB kabel aangesloten is wacht dan even tot Windows de scanner gevonden heeft.

Polski

1. Umie Kamer dokumentacyjna na macie do skanowania i ustaw zgodnie ze znakiem [+].
2. Podł cz doł czony kabel USB do Portu USB wizualizera z jednej strony i do komputera z drugiej strony.
3. Po podł czeniu kabla USB odczekaj chwil , a system Windows wykryje urz dzenie kamery.

5 Using the VIISAN OfficeCam Software / Verwendung der VIISAN OfficeCam Software / Numériser en utilisant le logiciel de VIISAN OfficeCam / Het gebruik van de VIISAN OfficeCam software / Korzystanie z programu VIISAN OfficeCam

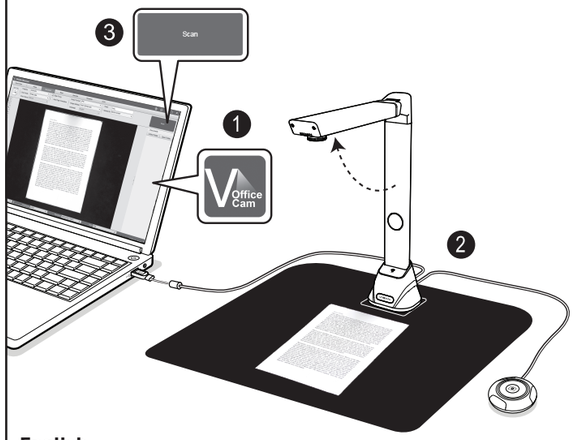

English

1. Click the VIISAN OfficeCam icon from the desktop to launch the software or click system Windows icon then [All apps] to select VIISAN OfficeCam program.
2. Place a document on the scan mat and align to position mark.
3. You can make changes in the settings menu of VIISAN OfficeCam as necessary and then click [Scan] button for scan a document.
   NOTE: For more detailed operation of VIISAN OfficeCam software, you can refer to user's manual from the supplied Software CD.

Deutsch

1. Klicken Sie auf dem Desktop auf das VIISAN OfficeCam-Symbol, um die Software zu starten, oder klicken Sie auf das Windows-Symbol des Systems und dann auf [Alle Apps], um das VIISAN OfficeCam-Programm auszuwählen.
2. Legen Sie ein Dokument auf die Scanmatte und richten Sie es an der Positions markierung aus.
3. Sie können Änderungen im Einstellungsmenü von VIISAN OfficeCam nach Bedarf vornehmen und dann auf [Scannen] klicken, um das Dokument zu scannen.
   HINWEIS: Für eine detaillierte Bedienungsbeschreibung der VIISAN OfficeCam-Software können Sie auf das Benutzerhandbuch auf der mitgeliefer ten Software-CD zurückgreifen.

Français

1. Cliquez sur l'icône VIISAN OfficeCam pour lancer le logiciel ou cliquez sur l'icône Windows du système puis sur [Toutes les applications] pour sélectionner le programme VIISAN OfficeCam.
2. Placer appareil sur le tapis noir.
3. Vous pouvez effectuer les modifications nécessaires dans le menu des paramètres de VIISAN OfficeCam, puis cliquer sur le bouton [Scan] pour numériser un document.
   REMARQUE: Pour une utilisation plus détaillée du logiciel VIISAN OfficeCam, vous pouvez consulter le manuel dans le CD.

Nederlands

1. Klik het VIISAN OfficeCam icon op het bureaublad om het programma te starten of klik op het Windows icon en vervolgens op [Alle Programma's] om het VIISAN OfficeCam programma te selecteren.
2. Plaats een document op de scan mat en lijn dit uit d.m.v. de markeringen.
3. Er kunnen wijzigingen in het instellingen menu van het VIISAN OfficeCam programma gemaakt worden indien nodig. Klik [Scan] om het document te scannen.
   N.B.: Op de CD vindt u de handleiding van het VIISAN OfficeCam programma voor meer informatie.

Polski

1. Kliknij na ikonk VIISAN OfficeCam na pulpicie, aby uruchomi oprogramowanie lub kliknij na ikonk systemu Windows, nast pnie wybierz [Wszystkie aplikacje], aby wybra program VIISAN OfficeCam.
2. Umie dokument na macie do skanowania i dopasuj go do znaku pozycjonowania.
3. W razie potrzeby mo esz dokona zmian w menu ustawie dla VIISAN OfficeCam, a nast pnie wybierz przycisk [Scan] , aby zeskanowa dokument.
   UWAGA: W celu uzyskania bardziej szczegółowych informacji na temat oprogramowania VIISAN OfficeCam mo esz zapozna si z instrukcj dla u ytkownika na doł czonej Płycie CD z oprogramowaniem.

VIISAN®

Document Camera Quick Start Guide

快速安装指南 / クイックスタートガイド / 빠른 설치 안내서 / 快速安裝指南

1 Unpacking / 开启包装 / 開梱 / 구성품 / 開啟包裝

1. Document Camera / 文档拍摄仪 / ドキュメントカメラ / 문서 스캐너 / 文件拍攝儀
2. USB Cable / USB数据线 / USBケーブル / USB 케이블 / USB 傳輸線
3. Scan Mat / 扫描软垫 / スキャンマット / 스캐너 매트 / 掃描軟墊
4. Hand Button / 手按键 / 撮影リモコン / 핸드 버튼은 / 手按鍵
5. Software CD / 软体安装光盘 / ソフトウェアCD / 소프트웨어 CD / 軟体安裝光碟
6. Quick Start Guide / 快速安装指南 / クイックスタートガイド / 빠른 설치 안내서 快速安裝指南 /
7. Warranty Card / 保修卡 / 保証カード / 보증서 / 保固卡

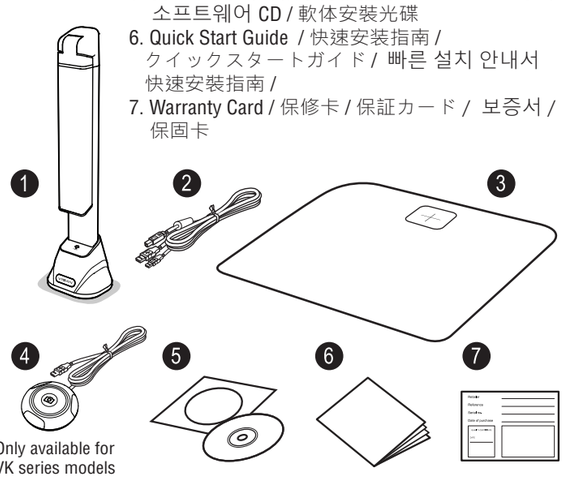

*Only available for VK series models

2 Parts Description / 部件描述 / 部品の説明 / 부위 설명 / 部件說明

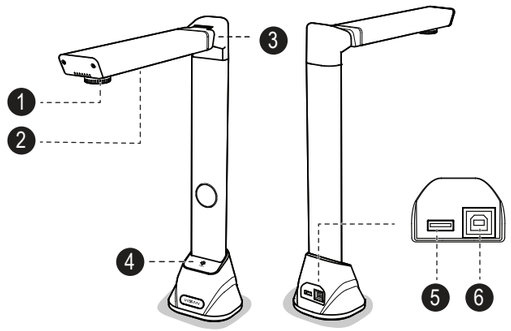

1. LED Touch Switch / LED触控开关 / LEDタッチスイッチ / LED 터치 스위치 / LED 觸控開關
2. LED Lamp / LED灯 / LEDランプ / LED 램프 / LED 燈
3. Foldable Hinge / 调整关节 / スイベルヒンジ / 회전 경첩 / 調整關節
4. Camera lens / 相机镜头 / カメラレンズ / 카메라 렌즈 / 相機鏡頭
5. USB hub / USB集线器 / USBハブ / USB 허브 / USB集線器
6. USB for PC connection / USB端口用于连接PC / PC接続用のUSBポート / 컴퓨터 연결용 USB 포트 / USB端口用於連接PC

3 Installing the Software / 安装软件 / ソフトウェアのインストール / 소프트웨어 설치 / 安裝軟体

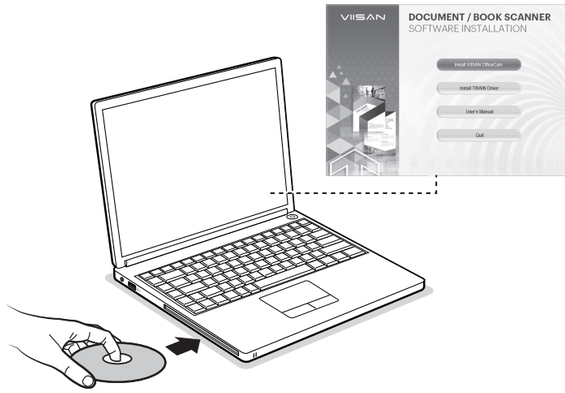

English

1. Insert the Software CD into the drive of the computer. The Software CD will run automatically, and then an installation menu will appear on the screen.
   NOTE: If the Software CD does not run automatically, locate the drive on the computer and double click on "autorun.exe" file.
2. Click [Install VIISAN OfficeCam] and follow the instructions on the screen to complete the installation.
3. For Windows 10/8.1/8/7/Vista users. If the [User Account Control] screen appears, click [Yes] to start installation.
4. Once installed, the [VIISAN OfficeCam] software icon will appear on your desktop.

中文简体

1. 将软件CD安装光盘插入计算机的光驱中，此时安装光碟会自动运行，屏幕上会显示安装菜单。
   注意：如果安装光盘没有自动运行，直接点击我的计算机找到光驱并开启浏览内容，然后双击"autorun.exe"文件。
2. 点击[Install VIISAN OfficeCam]并按照屏幕上的说明完成安装。
3. Windows 10 / 8.1 / 8/7 / Vista用户。如果出现[**用户帐户控制**]，请点击[**是**]开始安装。
4. 当安装完成后，桌面上会出现[**维山闪拍**]VIISAN OfficeCam软件图标。

日本語

1. ソフトウェアCDをパソコンのドライブに挿入します。ソフトウェアCDが自動的に実行され、インストールメニューが画面に表示されます。
   注：ソフトウェアCDが自動的に実行されない場合は、パソコン上のドライブを見つけて、「autorun.exe」ファイルをダブルクリックしてください。
2. [Install VIISAN OfficeCam]をクリックし、画面の指示に従ってインストールを完了します。
3. Windows 10 / 8.1 / 8/7 / Vistaユーザーの場合。[**ユーザーアカウント制御**]画面が表示されたら、[**はい**]をクリックしてインストールを開始してください。
4. インストールが完了すると、[VIISAN OfficeCam]ソフトウェアのアイコンがデ スクトップに表示されます。

한국어

1. 소프트웨어 CD를 컴퓨터 드라이브에 삽입하면 설치가 자동으로 실행되고 설치 메뉴가 나타납니다.
2. 주의 : 소프트웨어 CD가 자동으로 실행 되지 않는다면 해당 드라이브안에 "autorun.exe"를 더블 클릭하여 실행하여 주십시오.
3. [Install VIISAN OfficeCam]을 클릭하고 안내에 따라 설치를 완료 하십시오.
4. 윈도우 10/8.1/7/Vista 의 경우 [**사용자 계정 컨트롤**] 창이 나타나면 [**예**(Y)]를 클릭하고 설치를 시작하여 주십시오.
5. 설치가 완료되면 [VIISAN OfficeCam] 아이콘이 바탕화면에 생성 됩니다.

中文繁体

1. 將軟体CD安裝光碟插入電腦的光碟機中， 此時安裝光碟會自動運行，螢幕上會顯示安裝介面。
   注意：如果安裝光碟沒有自動運行，直接點擊我的電腦找到光碟機並開啟瀏覽內容，然後雙擊"autorun.exe"檔案。
2. 點擊[Install VIISAN OfficeCam]並按照螢幕上的說明完成安裝。
3. Windows 10 / 8.1 / 8/7 / Vista用戶。如果出現[**用戶帳戶控制**]，請點擊[**是**]開始安裝。
4. 當安裝完成後，桌面上會出現[VIISAN OfficeCam] 軟体圖標。

4 Connecting the Document Camera / 连接文档拍摄仪 / ドキュメントカメラの接続 / 문서 스캐너 연결 / 連接文件拍攝儀

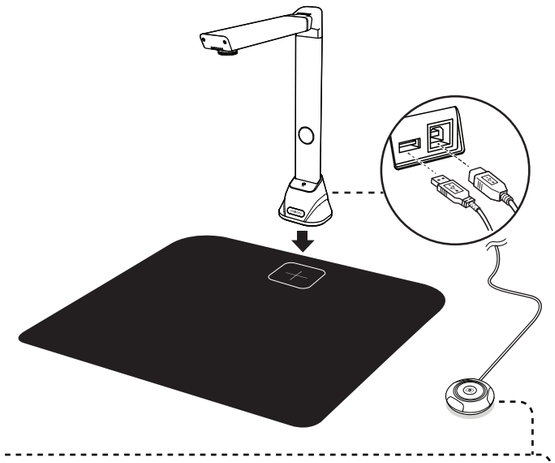

NOTE: The external hand button is available for the VK series models only.
注意: 外接式手按键仅于VK拍书系列机种包装上标配。
注記: 撮影リモコンはVKシリーズモデルのみ含まれています。
참고: 핸드 버튼은 VK 시리즈 모델에서만 사용할 수 있습니다.
注意: 外接式手按鍵僅於VK拍書系列機種包裝上標配。

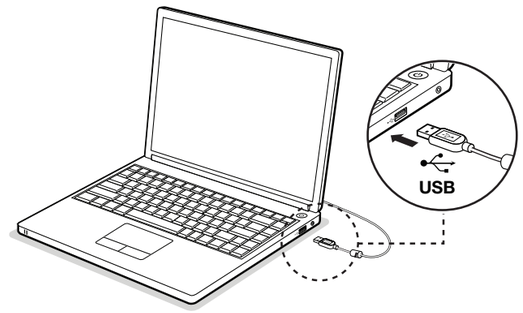

English

1. Put the document camera on to the scan mat and align to [+] mark.
2. Connect supplied USB Cable to the document camera USB Port and the other end to the computer.
3. When the USB cable is connected, please wait for a while until Windows is detected the camera device.

中文简体

1. 将文件拍摄仪放在黑色扫描垫上，底部请对齐 [+] 标记。
2. 将随附的USB数据线接到文件拍摄仪的USB端口，另一端连接到PC上。
3. 当接上USB线时，请等待一段时间，直到视窗成功认到影像设备。

日本語

1. ドキュメントカメラを黒いスキャンマットの上に置き、[+] マークに合わせてください。
2. 付属のUSBケーブルをドキュメントカメラのUSBポートに接続し、もう一方の端をパソコンに接続してください。
3. USBケーブルが接続されたら、Windowsがカメラデバイスを検出するまでしばらくお待ちください。

한국어

1. 문서 스캐너를 스캐너 매트 위 [+] 마크 위에 위치해 주세요.
2. 동봉된 USB 케이블의 한쪽 끝을 문서 스캐너 다른 한쪽 끝을 컴퓨터에 연결 해주세요.
3. USB케이블이 연결되면 윈도우가 해당 카메라를 감지 할때까지 잠시 기다려 주세요.

中文繁体

1. 將文件拍攝器放在黑色掃描墊上，底部請對齊 [+] 標記。
2. 將附帶的USB傳輸線接到文件拍攝器USB端口，另一端連接到PC 上。
3. 當接上USB線時，請等待一段時間，直到Windows成功認到影像設備。

5 Using the VIISAN OfficeCam Software / 使用VIISAN OfficeCam软件 / VIISAN OfficeCamソフトウェアの使用 / VIISAN OfficeCam 소프트웨어 이용안내 / 使用VIISAN OfficeCam軟体

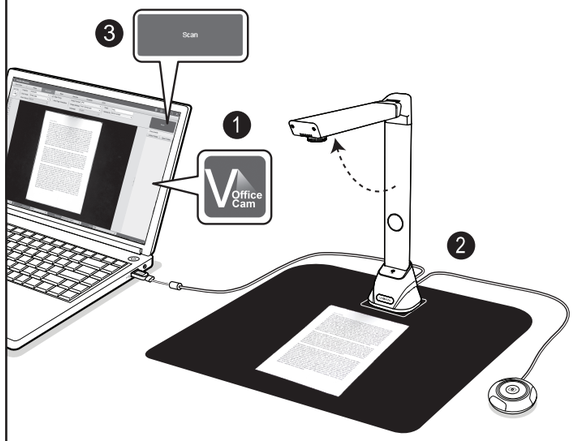

English

1. Click the VIISAN OfficeCam icon from the desktop to launch the software or click system Windows icon then [All apps] to select VIISAN OfficeCam program.
2. Place a document on the scan mat and align to position mark.
3. You can make changes in the settings menu of VIISAN OfficeCam as necessary and then click [Scan] button for scan a document.
   NOTE: For more detailed operation of VIISAN OfficeCam software, you can refer to user's manual from the supplied Software CD.

中文简体

1. 点击桌面上的维山闪拍VIISAN OfficeCam 图标启动软件，或至Windows 启动菜单 [所有应用程序]选择开启VIISAN OfficeCam程式。
2. 将要扫描的文档放在黑色扫描软垫上并对齐位置标记。
3. 您可以根据需要在VIISAN OfficeCam的设置菜单中进行更改扫描参数，然后点选[扫描]按钮进行扫描。
   注意：有关VIISAN OfficeCam软件的更详细操作，请参阅随附软体CD中的用户手册。

日本語

1. デスクトップからVIISAN OfficeCamアイコンをクリックしてソフトウェアを起動するか、システムのWindows アイコンをクリックし、[すべてのアプリケーション]をクリックしてVIISAN OfficeCamプログラムを選択します。
2. 黒いスキャンマットに原稿を置き、位置マークに合わせます。
3. 必要に応じてVIISAN OfficeCamの設定メニューを変更し、[スキャン]ボタンをクリックすると、ドキュメントがスキャンできます。
   注記：VIISAN OfficeCamソフトウェアの詳細な操作については、付属のソフトウェアCDのユーザマニュアルを参照してください。

한국어

1. 바탕화면의 VIISAN OfficeCam 아이콘을 클릭하여 소프트웨어를 실행하거나 또는 시스템 Windows 아이콘을 클릭하여 모든 어플리케이션에서 CmaShop 프로그램을 선택하여 주세요.
2. 스캔하고자 하는 문서를 스캐너 매트 위 표시된 위치에 정렬해주세요.
3. 필요한 경우 VIISAN OfficeCam 메뉴에서 설정 옵션에서 설정을 변경한 후 [Scan]버튼을 클릭하여 문서를 스캔 할 수 있습니다.
   주의 : 구동에 대한 좀더 자세한 내용을 확인하고 싶으시다면 동봉된 소프트웨어 CD에서 사용 설명서 을 참고 해주세요.

中文繁体

1. 點擊桌面上的VIISAN OfficeCam 圖標啟動軟体，或至Windows 開始功能表[所有應用程序] 選擇開啟VIISAN OfficeCam程式。
2. 將要掃描的文件放在黑色掃描軟墊上並對齊位置標記。
3. 您可以根據需要在VIISAN OfficeCam的設置菜單中進行更改，然後點選[掃描]按鈕進行掃描。
   注意：有關VIISAN OfficeCam軟体的更詳細操作，請參閱隨附軟体CD中的使用手冊。